Паспорт.Витрины Айс.
Торгтехника.РФ
https://obtorg.ru

Инструкция по эксплуатации витрины Айсберг

С О Д Е Р Ж А Н И Е

1. Назначение ……. 2
2. Основные технические характеристики ……. 2
3. Комплект поставки …….. 3
4. Устройство и принцип работы …….. 12
   Электрические схемы …… 13
5. Маркировка …….. 14
6. Требования безопасности …….. 15
7. Подготовка прилавка к работе ……. 15
8. Эксплуатация прилавка …… 16
9. Порядок замены люминесцентных ламп …… 17
10. Свидетельство о приемке …….. 17
11. Схема сборки витрин ряда «Айс»……. 19
12. Пояснение к схеме сборки……..……..…….. 20
13. Схема сборки внутренней витрины «Айс» …….. 21
14. Схема сборки угловой наружной витрины…….. 22
15. Гарантийный талон……..……..……..…… 23

Схема сборки угловой наружной витрины "Айс"

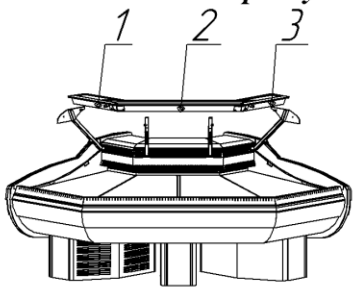

Рис.1.

I. Монтаж верхних стоек
Монтаж верхних и стыковочных стоек см. пI. схемы сборки ПВСР и ПВН серии "Айс".

II. Монтаж лобового стекла
–Перед монтажом лобового стекла подтяните гайку 10 см. пII. схемы сборки ПВСР и ПВН серии "Айс".
–Для монтажа лобового стекла вам потребуется помощник

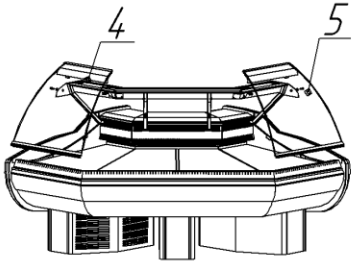

Рис.2.

1. Установить алюминиевые профиля 1, 2, 3 с вклеиными в них стеклянными полками на верхние стойки (см. рис.1).
2. Установить правое и левое лобовое стекло 4,5, установив нижний опорный профиль в паз лицевого алюминиева профиля и зафиксировать саморезами (см. рис.2). Совместить резьбовую часть платика 6 с отверстием в опорном уголке 7, и зафиксировать гайкой 8 (см. рис.3).
3. Установить боковые стекла и закрепить стекло винтом в резьбовую заклепку опоры лобового стекла см. п7. схемы сборки ПВСР и ПВН серии "Айс".
4. Установить среднее лобовое стекло 11 (см рис4.), установив нижний опорный профиль в паз лицевого алюминиева профиля и зафиксировать саморезами.
5. Соединить алюминиевые профили боковых и среднего стекла с помощью кронштейна 9 и платиков 10. Обеспечив необходимый зазор между стеклами, затянуть гайки 12.(см. рис.5).

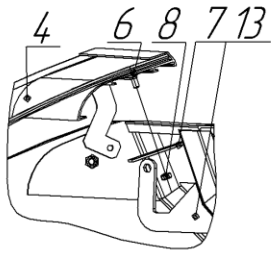

Рис.3.

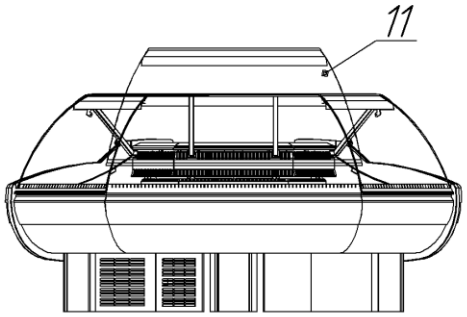

Рис.4.

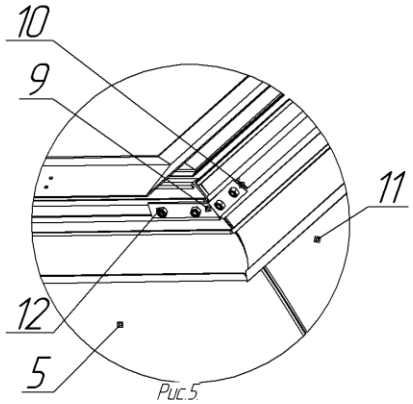

Рис.5.

3. Комплект поставки

В стандартный комплект поставки входят: витрина; эксплуатационная документация; лобовые стекла, которые могут быть вклеенные в алюминиевые профиля или упаковываться отдельно, комплектующие согласно упаковочному листу и договору поставки. Витрина поставляется в собранном виде с боковинами, если она является отдельно стоящей, или без боковин, если витрина стыкуется в ряд.

В случае неполной комплектации, претензии принимаются только при наличии упаковочного листа.

Витрины поставляются в деревянных ящиках, согласно ГОСТ 2991-83. По желанию потребителя витрины могут отпускаться без упаковки, при этом ответственность за сохранность витрины поставщик не несет. При нарушении условий транспортировки поставщик, на основании акта проверки погрузки, снимает с себя гарантийные обязательства.

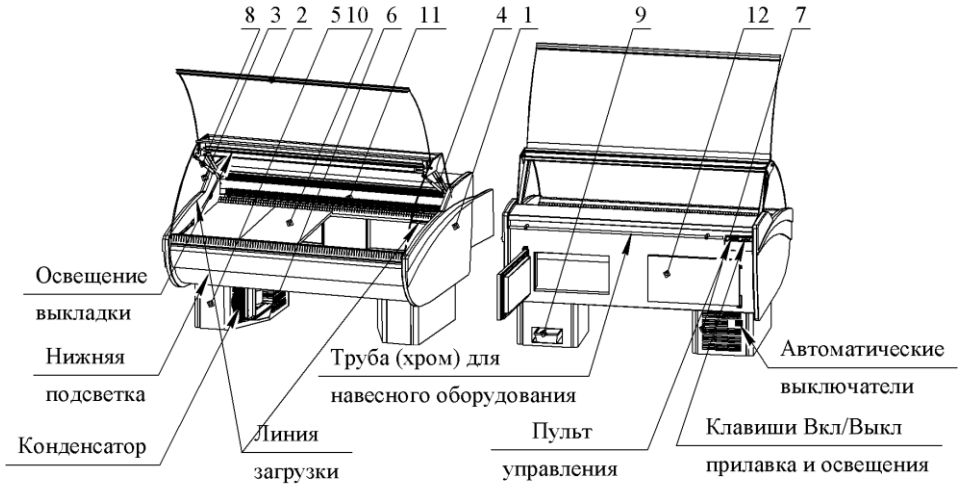

Сборочные единицы

1.Боковина пластиковая (1лев/1прав);
2.Стекло лобовое;
3.Стекло боковое;
4.Стойка верхняя;
5.Передняя панель основания;
6.Боковая панель основания;
7.Задняя панель основания;
8.Подъемный механизм;
9.Сосуд для талой воды;
10.Поддоны демонстрационной выкладки;
11.Фальшпанель
12.Дверь подтоварника

I. *Установка витрины*

1. Аккуратно распаковать витрину и сделать влажную уборку.
2. **ОБЯЗАТЕЛЬНО** С помощью регулировочных опор и уровня, выставить витрину в горизонтальное положение.
3. При сборе витрин в линию необходимо произвести демонтаж столешницы(при сборке отдельно стоящей витрины, демонтаж производить в случае необходимости) .
4. Установить верхнюю стойку в паз регулируемой стойки и не плотно зафиксировать, через шайбу, болтом.
5. Закрутить регулировочный винт через шайбу.
6. Установить боковое стекло и зафиксировать его на боковине прилавка крепежной фишкой, с помощью саморeза.
7. На алюминиевый профиль лобового стекла установить крепежные элементы "платик" в пазы профиля. Установить опору плафона (правую/левую) и держатели светильника на "платики".

II. *Монтаж лобового стекла*

–Для монтажа лобового стекла вам потребуется помощник.

8. Ослабьте гайки крепления опоры плафона, обеспечив свободное перемещение опоры по профилю.
9. Вдвоем установите лобовое стекло на верхние стойки совместив отверстие опорной втулки с поворотной осью верхней стойки.
10. Установите стопорное кольцо в проточку поворотной оси, установив между втулкой и кольцом шайбу.
11. Установить верхнюю полку с алюминиевым профилем и закрепить ее саморезом к верхней стойке
12. Сдвинуть опоры плафона вплотную к стопорному кольцу и шайбе, оставив одинаковый зазор, между опорами плафона и краями лобового стекла. Затянуть гайки крепления опоры плафона.
13. Закрыть стекло. Регулировочными винтами выставить стекло параллельно витрине, обеспечив свободное закрывание стекла.
14. Поднять стекло и установить газ–лифты в резьбовые отверстия в опоре плафона и верхней стойки.
15. Установить светильник и затянуть гайки крепления светильника.
16. Соединить разъемы "папа–мама".
17. Установить столешницу и защиту испарителя.
18. Наклеить декоративную накладку на столешницу, вплотную к пластиковой боковине.

Таблица 2

Наименование параметров и характеристик, ед. измерения	Айс-СО 1,4		Айс-СО 1,7		Айс-СО 2,1		Айс-СО 1,4в		Айс-СО 1,7в		Айс-СО 2,1в	
Наименование по прайс-листу / по ТУ	**ПВСОУП-0,1-1,0**		**ПВСОУП-0,13-1,25**		**ПВСОУП-0,16-1,56**		**ПВСОУП-0,1-1,0**		**ПВСОУП-0,13-1,25**		**ПВСОУП-0,16-1,56**	
Первая буква серийного номера на этикетке	**АПГ**	**АПД**	**АПБ**	**АПВ**	**АПЕ**	**АПЖ**	**АМИ**	**АМК**	**АП**	**АМ**	**АРА**	**АШ**
1. Полезный объем витрины, м³	0,1	0,1	0,13	0,13	0,16	0,16	0,1	0,1	0,13	0,13	0,16	0,16
2. Охлаждаемая площадь демонстрационных полок (выкладки), м²	1,01	1,01	1,25	1,25	1,56	1,56	1,01	1,01	1,25	1,25	1,56	1,56
3. Температура полезного объема,°С не ниже не выше	 +1 +6						 +1 +6					
4. Потребление электроэнергии за сутки при средней температуре окружающей среды (26± 1)°С и средней температуре полезного объема, кВт.ч/сут	9,708	2,556	11,460	3,084	13,812	3,420	11,988	3,612	14,532	4,140	15,612	5,004
5. Габаритные размеры, мм , длина ширина высота	 1410 1250 960		 1710 1250 960		 2110 1250 960		 1410 1250 960		 1710 1250 960		 2110 1250 960	
6. Номинальная частота переменного тока, Гц	50						50					
7. Напряжение питающей сети, В	220±11						220±11					
8. Номинальная установленная мощность прилавка, кВт	1,645	1,049	1,769	1,071	1,951	1,085	1,791	1,093	1,981	1,115	2,035	1,151
9. Теплосъем с конденсатора / Хладопроизводительность, кВт	1,390	0,372	1,581	0,425	2,029	0,492	1,581	0,858	2,029	0,994	2,395	1,411
10. Масса прилавка, нетто, кг	138	127	135	115	194	179	114	102	135	115	194	179
11 Марка компрессора (агрегата)	Aspera	выносной	Aspera	выносной	Aspera	выносной	Aspera	выносной	Aspera	выносной	Aspera	выносной
12. Хладагент	R 404 A						R 404 A					
13. Марка электронного блока управления	Eliwell						Eliwell					
15.Температура кипения / конденсации	-10/+40						-10/+40					

10.1. Гарантийный срок эксплуатации витрин - 12 месяцев с момента передачи оборудования покупателю.

10.2. Изготовитель обеспечивает своевременное устранение недостатков (дефектов), выявленных в гарантийный период, если таковые не являются результатами действия обстоятельств непреодолимой силы, неправильной транспортировки, хранения или эксплуатации, а так же умышленного или иного повреждения.

10.3. В случае обнаружения каких-либо неисправностей, происшедших по вине производителя, для их устранения необходимо обратиться в торгующую организацию, осуществившую продажу данного изделия. О случаях недобросовестного отношения к гарантийному обслуживанию со стороны организации-продавца, просим сообщать по тел.: (391) 254-17-01; факс.254-17-00.

10.4. Право на гарантийное обслуживание закрепляется в гарантийном талоне.

10.5. Гарантия не действует, если прилавок пришел в негодность в следствии:

- Длительной эксплуатации витрины в экстремальных условиях - температуре выше +30^{0}С (25^{0}С) и ниже +12^{0}С и относительной влажности более 65%;
- несоблюдения правил установки, ухода и эксплуатации, изложенных в настоящем паспорте;
- неквалифицированного ремонта прилавка;
- небрежного обращения во время транспортировки и хранения;
- нарушения электропроводки;
- включения в сеть с колебаниями напряжения выше допустимых пределов;
- наличия на внутренних электрических частях оборудования следов жидкости, пыли, насекомых, являющихся причиной поломки;
- эксплуатации витрины, находящейся в неисправном состоянии.

10.1. Если гарантийное или послегарантийное обслуживание витрин осуществляется силами Покупателя, то он должен представить Поставщику документы подтверждающие квалификацию специалистов Покупателя, имеющих право производить указанные работы или сертификат соответствия услуги по ремонту.

В случае если гарантийное или послегарантийное обслуживание производится сторонней организацией, Покупатель должен предоставить Поставщику копию договора с указанной организацией на производство обслуживания, а так же документы подтверждающие квалификацию специалистов сторонней организации, имеющих право производить указанные работы.

Гарантийные обязательства не действуют в случае отсутствия договора на техническое обслуживание прилавка-витрины в специальной организации или лицом, имеющим лицензию на техническое обслуживание прилавков-витрин.

10.7. При осуществлении гарантийного ремонта Покупатель должен обеспечить заполнение акта осмотра холодильного оборудования (Приложение № 2). Заполнять акт осмотра холодильного оборудования имеет право специалист, имеющий документ, подтверждающий его квалификацию и право на производство указанных работ.

10.8. В случае выявления комплектующих с заводским браком (при осуществлении Покупателем предпродажной подготовки или гарантийного ремонта) Покупатель обязан выслать их в адрес поставщика, а так же заполненные и подписанные акты осмотра холодильного оборудования, в срок на более 7 (семи) календарных дней с момента обнаружения.

Наименование, заводские номера и количество возвращаемых комплектующих фиксировать в накладной возврата.

Таблица 4

Наименование параметров и характеристик, ед. измерения	Айс-СН 1,4		Айс-СН 1,7		Айс-СН 2,1		Айс-Н 1,4		Айс-Н 1,7		Айс-Н 2,1	
Наименование по прайс-листу / по ТУ	**ПВСНЗУП-0,1-1,0**		**ПВСНЗУП-0,13-1,25**		**ПВСНЗУП-0,16-1,56**		**ПВНЗУП-0,19-0,96**		**ПВНЗУП-0,23-1,18**		**ПВНЗУП-0,28-1,47**	
Первая буква серийного номера на этикетке	**АНИ**	**АМУ**	**АМН**	**АМВ**	**АНЛ**	**АНМ**	**АМЛ**	**АМП**	**АН**	**АБ**	**АНС**	**АНУ**
1. Полезный объем витрины, м³	0,19	0,19	0,23	0,23	0,28	0,28	0,19	0,19	0,23	0,23	0,28	0,28
2. Охлаждаемая площадь демонстрационных полок (выкладки), м²	0,95	0,95	1,18	1,18	1,47	1,47	0,95	0,95	1,18	1,18	1,47	1,47
3. Температура полезного объема,°С не ниже не выше	-5 0						-12 -5					
4. Потребление электроэнергии за сутки при средней температуре окружающей среды (26±1)°С и средней температуре полезного объема, кВт.ч/сут	9,309	2,985	11,433	3,681	13,377	4,017	11,325	2,985	15,105	3,681	15,441	4,017
5. Габаритные размеры, мм , длина ширина высота	1410 1250 1180		1710 1250 1180		2110 1250 1180		1410 1250 1180		1710 1250 1180		2110 1250 1180	
6. Номинальная частота переменного тока, Гц	50						50					
7. Напряжение питающей сети, В	220±11						220±11					
8. Номинальная установленная мощность прилавка, кВт	1,547	1,020	1,695	1,049	1,843	1,063	1,715	1,020	2,001	1,049	2,015	1,063
9. Теплосъем с конденсатора / Хладопроизводительность, кВт	1,006	0,538	1,227	0,643	1,542	0,731	1,253	0,654	1,837	0,777	1,837	0,877
10. Масса прилавка, нетто, кг	140	120	170	170	210	195	117	109	147	126	202	185
11 Марка компрессора (агрегата)	Aspera	выносной	Aspera	выносной	Aspera	выносной	Aspera	выносной	Aspera	выносной	Aspera	выносной
12. Хладагент	R 404 A						R 404 A					
13. Марка электронного блока управления	Eliwell						Eliwell					
15.Температура кипения / конденсации	-15/+40						-20/+40					

7.1. Холодильные витрины должен иметь свободный доступ воздуха к решеткам основания, поэтому он должен быть установлен на расстоянии не менее 0,2 м от стены.

7.2. Перед включением витрин в сеть, выдержать витрины при комнатной температуре не менее 4-х часов.

7.3. Включить прилавок в сеть. Напряжение в сети должно соответствовать напряжению, указанному в настоящем паспорте.

7.4. Подключайте витрины таким образом, чтобы сетевой шнур оставался в свободном (не натянутом) положении

7.5. Установить выключатель в положение ВКЛ.

7.6. Витрины набирают рабочий температурный режим в течение 1-2 ч. С момента включения. (**Не загружайте прилавок до тех пор, пока температура в полезном объёме не достигнет рабочих параметров).**

8. Эксплуатация прилавка

8.1. Загрузка витрин продуктами производится только после того как, в полезном объеме установилась температура, соответствующая паспортным данным.

8.2. Уровень загрузки витрин не должен превышать ограничительной линии. В случае превышения уровня загрузки производитель не гарантирует поддержание температурного режима в витрине.

8.3. Размещение товара на поддонах и внутри отсека подтоварника должно быть равномерным и обеспечивать свободный проход холодного воздуха между размещаемым товаром. Продукты располагать не ближе 5 см от защитного ограждения испарителя

8.4. Максимальный вес выкладываемых продуктов не должен превышать 35 кг на 1 м^2 демонстрационной поверхности.

8.5. Низкотемпературные витрины загружать только продуктами, подвергнутыми глубокой заморозке.

8.6. Среднетемпературные и универсальные витрины загружать только предварительно охлажденными продуктами.

8.7. В случае избыточного нарастания снеговой «шубы» на испарителе (вследствие повышенной температуры и влажности окружающей среды или закладки неупакованных влажных продуктов, превышения объема выкладки) следует оттаять испаритель до полного размораживания путем отключения прилавка.

8.8. Не реже одного раза в неделю производить самостоятельную оттайку витрины путем отключения витрины.

8.9. После оттайки произвести уборку витрин, просушить и проветрить витрины.

8.10. Необходимо систематически удалять конденсат, собирающийся в сосуде для талой воды, расположенном в нижнем каркасе витрин.

8.11. **Периодически, не реже одного раза в месяц, очищать пылесосом конденсатор агрегата от пыли и грязи.**

Таблица 6

Наименование параметров и характеристик, ед. измерения	Айс-Ув90		Айс-Ув45		Айс-Ун90в		Айс-Ун45в		Айс-К 1,4		Айс-К 1,7	
Наименование по прайс-листу / по ТУ	**ПВСЗУП-0,6-1,2**		**ПВСЗУП-0,3-0,6**		**ПВСЗУП-0,15-1,5**		**ПВСЗУП-0,08-0,75**		**ПВСЗУП-0,5-1,5**		**ПВСЗУП-0,5-1,5**	
Первая буква серийного номера на этикетке	**АУВ**	**АУС**	**АЛ**	**АИ**	**АУ**	**АХ**	**АТ**	**АД**	**АПТ**	**АПУ**	**АПР**	**АПС**
1. Полезный объем витрины, м³	0,6	0,6	0,3	0,3	0,15	0,15	0,08	0,08	0,56	0,56	0,71	0,71
2. Охлаждаемая площадь демонстрационных полок (выкладки), м²	1,2	1,2	0,6	0,6	1,5	1,5	0,75	0,75	2,5	2,5	3,17	3,17
3. Температура полезного объема,°С												
не ниже	+1											
не выше	+6											
4. Потребление электроэнергии за сутки при средней температуре окружающей среды (26± 1)°С и средней температуре полезного объема, кВт.ч/сут	10,800	1,956	7,338	1,362	14,382	3,726	9,954	2,622	12,942	2,286	12,942	2,286
5. Габаритные размеры, мм ,												
длина	2430/670		338 / 1262		2475/715		1293 / 370		1410		1710	
ширина	1370		1380		1405		1385		1250		1250	
высота	1180		1180		1180		1180		1825		1825	
6. Номинальная частота переменного тока, Гц	50											
7. Напряжение питающей сети, В	220±11											
8. Номинальная установленная мощность прилавка, кВт	1,386	0,649	0,841	0,343	1,517	0,629	1,194	0,583	1,457	0,569	1,457	0,569
9. Теплосъем с конденсатора / Хладопроизводительность, кВт	1,531	0,387	0,988	0,258	1,929	0,939	1,299	0,689	2,202	0,927	2,202	0,927
10. Масса прилавка, нетто, кг	170	155	85	72	180	165	90	75	190	165	225	200
11 Марка компрессора (агрегата)	Aspera	выносной	Aspera	выносной	Aspera	выносной	Aspera	выносной	Aspera	выносной	Aspera	выносной
12. Хладагент	R 404 A		R 404 A		R 404 A		R 404 A		R 404 A		R 404 A	
13. Марка электронного блока управления	Eliwell		Eliwell		Eliwell		Eliwell		Eliwell		Eliwell	
15.Температура кипения / конденсации	-14/+45		-14/+45		-14/+45		-14/+45		-10/+40		-10/+40	

5. Маркировка

Маркировка витрины приведена на маркировочной табличке (см. рис. 8), которая располагается в легкодоступном месте на задней стенке витрины.

-поз.1 – знак сертификации;
-поз.2 – наименование предприятия изготовителя;
-поз.3 – наименование модели витрины;
-поз.4 – дата выпуска;
-поз.5 – заводской номер;
-поз.6 – тип агрегата;
-поз.7 – тип хладагента и его масса;
-поз.8 – температурный диапазон витрины;
-поз.9 – полезный объём витрины;
-поз.10 – номинальное напряжение;
-поз.11 – масса витрины;
-поз.12 – потребляемая мощность витрины;
-поз.13 – климатический класс оборудования
-поз.14-технические условия

Рис.8.

Таблица 8

Наименование параметров и характеристик, ед. измерения	Эллада-Н 1,4	Эллада-Н 1,7	Эллада-Н 2,1	Эллада-М 1,4	Эллада-М 1,7	Эллада-М 2,1	Эллада-К 1,4	Эллада-К 1,7	Эллада-Ув90	Эллада-Ун90в
Наименование по прайс-листу / по ТУ	**ПВНЗУП-0,19-0,96**	**ПВНЗУП-0,23-1,18**	**ПВНЗУП-0,28-1,47**	**ПВНЗУП-0,19-0,96**	**ПВНЗУП-0,23-1,18**	**ПВНЗУП-0,28-1,47**	**ПВСЗУП-0,5-1,5**		**ПВСЗУП-0,6-1,2**	**ПВСЗУП-0,15-1,5**
Первая буква серийного номера на этикетке	**ШР**	**ШП**	**ШУ**	**ШВ**	**ШН**	**ШГ**	**ШЮ**	**ШЗ**	**ШИ**	**ШК**
1. Полезный объем витрины, м³	0,19	0,23	0,28	0,19	0,23	0,28	0,56	0,66	0,6	0,15
2. Охлаждаемая площадь демонстрационных полок (выкладки), м²	0,95	1,18	1,47	0,95	1,18	1,47	2,5	2,98	1,2	1,5
3. Температура полезного объема,°С не ниже не выше	-12 -5			-22 -18			.+1 .+6			
4. Потребление электроэнергии за сутки при средней температуре окружающей среды (26±1)°С и средней температуре полезного объема, кВт.ч/сут	10,461	13,713	14,013	15,624	15,792	16,092	12,942		10,218	14,400
5. Габаритные размеры, мм , длина ширина высота	1410 1250 1180	1710 1250 1180	2110 1250 1180	1410 1250 1180	1710 1250 1180	2110 1250 1180	1410 1250 1840	1710 1250 1840	2430/670 1370 1180	2475/715 1405 1180
6. Номинальная частота переменного тока, Гц	50									
7. Напряжение питающей сети, В	220±11									
8. Номинальная установленная мощность прилавка, кВт	1,679	1,943	2,143	2,153	2,160	2,360	1,457		1,268	1,799
9. Теплосъем с конденсатора / Хладопроизводительность, кВт	1,253	1,837	1,837	2,202	2,202	2,202	1,929		1,531	1,929
10. Масса прилавка, нетто, кг	117	147	202	117	147	202	190	225	170	180
11 Марка компрессора (агрегата)	Aspera	Aspera	Aspera	Aspera	Aspera	Aspera	Aspera		Aspera	Aspera
12. Хладагент	R 404 A			R 404 A			R 404 A		R 404 A	R 404 A
13. Марка электронного блока управления	Eliwell			Eliwell			Eliwell			Eliwell
15.Температура кипения / конденсации	-25/+45			-35/+45			-14/+45			

4. Устройство и принцип работы

4.1. Основанием витрин является сварной каркас с нанесенным на него полимерным покрытием, с конструктивными элементами для установки и монтажа холодильной системы и агрегата. Теплоизолированная ванна выполнена в виде сборной конструкции с теплоизолирующим слоем из пенополиуретана. В местах соприкосновения с продуктами витрины изготавливаются из материалов, выбранных из списка разрешенных Госкомсанэпидемнадзором Минздрава РФ для контакта с пищевыми продуктами (РТМ 27-72-15).

4.2. Для обеспечения температурного режима в витринах применяются поршневые герметичные одноступенчатые компрессорно-конденсаторные агрегаты и медно-алюминиевые испарители. Принципиальная схема холодильной системы показана на рис.4.

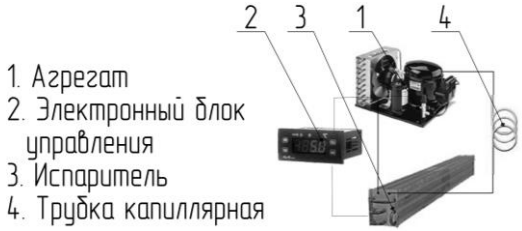

Рис.4.

4.3. Поддержание температурного режима витрины и оттайки витрины производится автоматически, с помощью электронного блока управления. Так же оттайка витрины может производиться в ручном режиме

4.4. Питание витрины осуществляется от сети **переменного тока (~ 50 Гц) напряжением 220 В.** Прилавок подключается через автомат-пускатель, рассчитанный на силу рабочего тока 6 А. Электрические схемы приведены на рис. 5,6.

4.5. Включение-выключение витрины осуществляется с пульта, установленного на панели витрины со стороны продавца.

4.6. Витрина имеет постоянное освещение демонстрационной выкладки и декоративной подсветки, управление которой осуществляется с пульта, установленного на панели витрины со стороны продавца.

4.7. Для выкладки и демонстрации продукции предусмотрены легкосъемные поддоны. Для кратковременного хранения продуктов предусмотрены подтоварники, которые снабжены утепленными дверями с магнитным резиновым уплотнителем. Проем для загрузки продуктов снабжены шторками из прозрачного орг.стекла

4.8. Конструкцией витрин предусмотрена система отвода конденсата из камеры и сбора ее в сосуд для талой воды или систему канализации.

4.9. Испаритель витрины имеет ограждение, предотвращающее его повреждение продуктами или тарой.

Электрические схемы

Рис.5. Схема витрины со статическим охлаждением

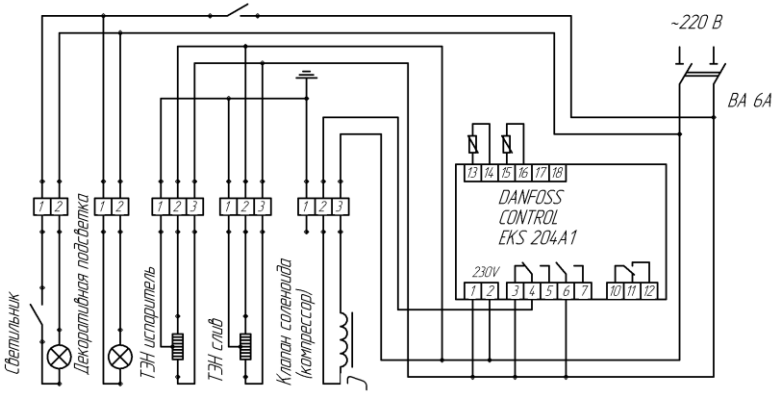

Рис.6. Схема витрины с динамическим охлаждением

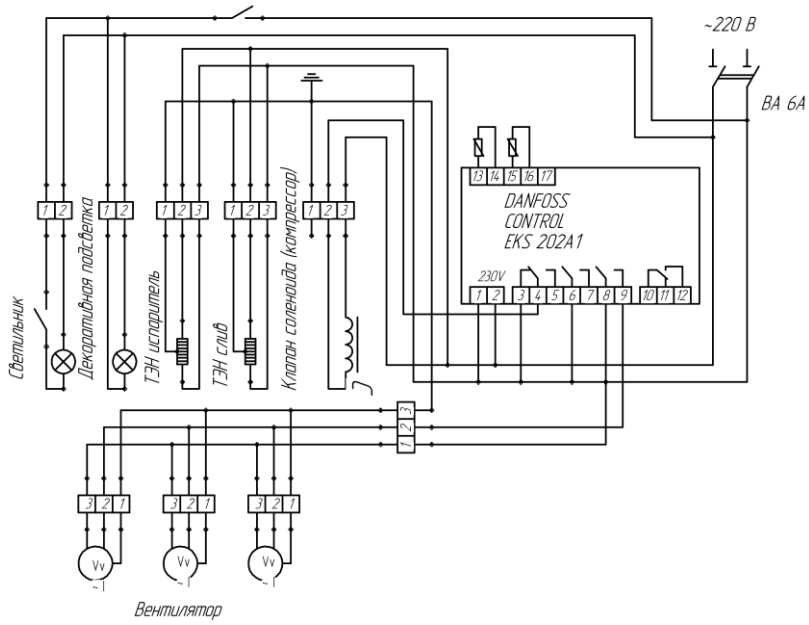

Таблица 7

Наименование параметров и характеристик, ед. измерения	Эллада-СП 1,4	Эллада-СП 1,7	Эллада-СП 2,1	Эллада-СН 1,4	Эллада-СН 1,7	Эллада-СН 2,1	Эллада-СНП 1,4	Эллада-СНП 1,7	Эллада-СНП 2,1
Наименование по прайс-листу / по ТУ	**ПВСЗУП-0,39-1,0**	**ПВСЗУП-0,48-1,25**	**ПВСЗУП-0,6-1,56**	**ПВСНЗУП-0,1-1,0**	**ПВСНЗУП-0,13-1,25**	**ПВСНЗУП-0,16-1,56**	**ПВСНЗУП-0,1-1,0**	**ПВСНЗУП-0,13-1,25**	**ПВСНЗУП-0,16-1,56**
Первая буква серийного номера на этикетке	**ША**	**ШС**	**ШБ**	**ШЖ**	**ШМ**	**ШЛ**	**ШО**	**ШФ**	**ШТ**
1. Полезный объем витрины, м³	0,39	0,48	0,6	0,19	0,23	0,28	0,39	0,48	0,6
2. Охлаждаемая площадь демонстрационных полок (выкладки), м²	1,01	1,25	1,56	0,95	1,18	1,47	1,01	1,25	1,56
3. Температура полезного объема,°С не ниже не выше		+1 +6			-5 0			-5 0	
4. Потребление электроэнергии за сутки при средней температуре окружающей среды (26±1)°С и средней температуре полезного объема, кВт.ч/сут	6,978	8,502	9,714	7,995	9,591	11,199	7,995	9,591	11,199
5. Габаритные размеры, мм , длина ширина высота	 1400 1190 1160	 1700 1190 1160	 2100 1190 1160	 1400 1190 1160	 1700 1190 1160	 2100 1190 1160	 1410 1250 1180	 1710 1250 1180	 2110 1250 1180
6. Номинальная частота переменного тока, Гц	50								
7. Напряжение питающей сети, В	220±11								
8. Номинальная установленная мощность прилавка, кВт	0,995	1,115	1,216	1,211	1,337	1,471	1,211	1,337	1,471
9. Теплосъем с конденсатора /Хладопроизводительность, кВт	0,955	1,258	1,491	1,006	1,227	1,542	1,006	1,227	1,542
10. Масса прилавка, нетто, кг	130	170	210	140	170	210	140	170	210
11 Марка компрессора (агрегата)	Aspera	Aspera	Aspera	Aspera	Aspera	Aspera	Aspera	Aspera	Aspera
12. Хладагент	R 404 A			R 404 A			R 404 A		
13. Марка электронного блока управления	Eliwell			Eliwell			Eliwell		
15.Температура кипения / конденсации	-14/+45			-20/+45			-20/+45		

6. Требования безопасности

6.1 Холодильные витрины выполнены со степенью защиты от поражения электрическим током IP 20 ГОСТ 14254.

6.2 При обслуживании и эксплуатации витрины необходимо обязательно соблюдать правила технической эксплуатации электроустановок и требования стандартов безопасности труда.

6.3 К ремонту и монтажу витрины допускаются лица прошедшие обучение, инструктаж и проверку знаний требования техники безопасности, знающие ее конструкцию и изучившие данное руководство.

6.4 К выполнению работ по ремонту витрины допускаются лица, имеющие квалификационную группу по электробезопасности не ниже третьей, знающие ее конструкцию и изучившие данное руководство.

6.5. Корпус витрины должен быть надежно заземлен.

ВНИМАНИЕ: ВКЛЮЧАТЬ ВИТРИНУ БЕЗ ЗАЗЕМЛЕНИЯ И ПЕРЕМЕЩАТЬ ВИТРИНУ, НАХОДЯЩУЮСЯ ПОД НАПРЯЖЕНИЕМ, КАТЕГОРИЧЕСКИ ЗАПРЕЩАЕТСЯ!

6.6. Мойку и чистку прилавка производить только после отключения от сети.

6.7. При наличии признаков замыкания токоведущих частей на корпус, искрения, запаха гари, прилавок отключить от сети и вызвать специалиста для устранения неисправности.

7. Подготовка прилавка к работе

ПОДГОТОВКА ВИТРИНЫ К ЭКСПЛУАТАЦИИ, МОНТАЖ, ВВОД В ЭКСПЛУАТАЦИЮ РЕМОНТ, И СЕРВИСНОЕ ОБСЛУЖИВАНИЕ ДОЛЖНА ОСУЩЕСТВЯТЬСЯ КВАЛИФИЦИРОВАННЫМ ПЕРСОНАЛОМ, ИМЕЮЩИМ ДОПУСК НА ВЫПОЛНЕНИЕ ДАННОГО ВИДА РАБОТ.

7.7. Удалить упаковочные материалы с особым вниманием и осторожностью, т.к. в упаковке находятся документация и комплектующие, необходимые для сборки витрины. В процессе распаковки витрина должна оставаться в горизонтальном положении, максимальный угол наклона не должен превышать 15^0.

7.8. Для снятия витрины с поддона необходимо вывинтить крепежные болты.

7.9. Перед сборкой витрины выполнить аккуратную чистку всей витрины и ее деталей, пользуясь нейтральными бытовыми моющими средствами; просушить, если после чистки осталась влага.

7.10. С помощью регулировочных ножек установить витрину в горизонтальное положение, которое предотвращает качание витрины и самопроизвольное передвижение.

7.11. Прилавок необходимо установить в хорошо проветриваемых помещениях, в месте, недоступном для прямых солнечных лучей. Расстояние до ближайших отопительных приборов должно быть не менее 2м.

Таблица 5

Наименование параметров и характеристик, ед. измерения	Айс-М 1,4		Айс-М 1,7		Айс-М 2,1		Айс-СНП 1,4		Айс-СНП 1,7		Айс-СНП 2,1	
Наименование по прайс-листу / по ТУ	**ПВНЗУП-0,19-0,96**		**ПВНЗУП-0,23-1,18**		**ПВНЗУП-0,28-1,47**		**ПВСНЗУП-0,1-1,0**		**ПВСНЗУП-0,13-1,25**		**ПВСНЗУП-0,16-1,56**	
Первая буква серийного номера на этикетке	**АПЛ**	**АПМ**	**АНН**	**АМТ**	**АПП**	**АЯП**	**АРП**	**АФГ**	**АПТ**	**АПУ**	**АПХ**	**АПЦ**
1. Полезный объем витрины, м³	0,19	0,19	0,23	0,23	0,28	0,28	0,39	0,39	0,48	0,48	0,6	0,6
2. Охлаждаемая площадь демонстрационных полок (выкладки), м²	0,95	0,95	1,18	1,18	1,47	1,47	1,01	1,01	1,25	1,25	1,56	1,56
3. Температура полезного объема,°С не ниже не выше	-22 -18						-5 0					
4. Потребление электроэнергии за сутки при средней температуре окружающей среды (26± 1)°С и средней температуре полезного объема, кВт.ч/сут	16,713	3,285	17,409	3,981	17,745	4,317	8,859	2,535	10,983	3,231	12,927	3,567
5. Габаритные размеры, мм , длина ширина высота	1410 1250 1180		1710 1250 1180		2110 1250 1180		1410 1250 1180		1710 1250 1180		2110 1250 1180	
6. Номинальная частота переменного тока, Гц	50											
7. Напряжение питающей сети, В	220±11											
8. Номинальная установленная мощность прилавка, кВт	2,339	1,220	2,368	1,249	2,382	1,263	1,247	0,72	1,395	0,749	1,543	0,763
9. Теплосъем с конденсатора / Хладопроизводительность, кВт	2,202	0,789	2,202	0,927	2,202	0,789	1,006	0,362	1,227	0,438	1,542	0,502
10. Масса прилавка, нетто, кг	117	109	147	126	212	185	133	121	174	162	215	200
11 Марка компрессора (агрегата)	Aspera	выносной	Aspera	выносной	Aspera	выносной	Aspera	выносной	Aspera	выносной	Aspera	выносной
12. Хладагент	R 404 A						R 404 A		R 404 A		R 404 A	
13. Марка электронного блока управления	Eliwell						Eliwell		Eliwell		Eliwell	
15.Температура кипения / конденсации	-30/+40						-10/+40		-10/+40		-15/+40	

При эксплуатации холодильного оборудования **ЗАПРЕЩАЕТСЯ:**

- Допускать посторонних лиц к осмотру, ремонту холодильной витрины и регулировке приборов автоматики, а также выполнять эти работы своими силами.
- Удалять иней с испарителя механическим способом при помощи острых предметов (скребков, ножей и др.)
- Загромождать холодильный агрегат, перфорацию боковых панелей нижнего каркаса и проходы посторонними предметами, препятствующими нормальной циркуляции воздуха конденсаторной установки и затрудняющими технический осмотр и проверку его работы витрины.
- Самостоятельно производить изменение параметров электронного блока управления витрины.
- Удалять иней с испарителя механическим способом при помощи острых предметов (скребков, ножей и др.)
- Самостоятельно производить изменение параметров электронного блока управления витрины.

9. Порядок замены люминесцентных ламп подсветки

9.1.1. Перед сменой ламп необходимо отключить витрину от электрической сети.
9.1.2. Снять плафон нижней подсветки и повернув лампу на половину оборота движение вниз вытащить лампу из патронов.
9.1.3. Вставить новую лампу в патрон и повернуть ее на половину оборота.
9.1.4. Проверить неподвижность лампы в патронах.
9.1.5. Установить плафон подсветки на место.

10. Свидетельство о приемке и гарантийных обязательствах

Прилавок-витрина холодильный «Айсберг»

модель_____

зав.№_____

упаковано изготовителем согласно требованиям ТУ 5151-003-53631195-2006.

Модель компрессора _____№ _____

Дата подключения _____

Принял мастер ОТК _____

ООО «Холдинг Мастер»
г. Красноярск, ул. Новосибирская 39А.

Таблица 3

Наименование параметров и характеристик, ед. измерения	Айс-СН 1,4 под лед		Айс-СН 1,7 под лед		Айс-СН 2,1 под лед		Айс-СНО 1,4 под лед		Айс-СНО 1,7 под лед		Айс-СНО 2,1 под лед	
Наименование по прайс-листу / по ТУ	**ПВСНЗУП-0,1-1,0**		**ПВСНЗУП-0,13-1,25**		**ПВСНЗУП-0,16-1,56**		**ПВСНОУбП-0,1-1,0**		**ПВСНОУбП-0,13-1,25**		**ПВСНОУбП-0,13-1,,25**	
Первая буква серийного номера на этикетке	**АНР**	**АСТ**	**АР**	**АПН**	**АНТ**	**АНУ**	**АМЭ**	**АМЮ**	**АМФ**	**АМХ**	**АНА**	**АНП**
1. Полезный объем витрины, м³	0,1	0,1	0,13	0,13	0,16	0,16	0,1	0,1	0,13	0,13	0,16	0,16
2. Охлаждаемая площадь демонстрационных полок (выкладки), м²	1,01	1,01	1,25	1,25	1,56	1,56	1,01	1,01	1,25	1,25	1,56	1,56
3. Температура полезного объема,ºС не ниже не выше	-2 0						-2 0					
4. Потребление электроэнергии за сутки при средней температуре окружающей среды (26±1)ºС и средней температуре полезного объема, кВт.ч/сут	7,592	2,048	9,560	2,744	11,360	3,080	8,241	2,781	9,993	3,309	11,505	3,645
5. Габаритные размеры, мм , длина ширина высота	1410 1250 1180		1710 1250 1180		2110 1250 1180		1410 1250 960		1710 1250 960		2110 1250 960	
6. Номинальная частота переменного тока, Гц	50						50					
7. Напряжение питающей сети, В	220±11						220±11					
8. Номинальная установленная мощность прилавка, кВт	0,857	0,395	0,992	0,424	1,128	0,438	1,654	1,199	1,778	1,221	1,890	1,235
9. Теплосъем с конденсатора / Хладопроизводительность, кВт	0,968	0,355	1,279	0,430	1,531	0,492	1,029	0,350	1,363	0,425	1,574	0,488
10. Масса прилавка, нетто, кг	138	126	182	170	194	215	114	102	140	120	194	179
11 Марка компрессора (агрегата)	Aspera	выносной	Aspera	выносной	Aspera	выносной	Aspera	выносной	Aspera	выносной	Aspera	выносной
12. Хладагент	R 404 A						R 404 A					
13. Марка электронного блока управления	Eliwell						Eliwell					
15.Температура кипения / конденсации	-15/+40						-15/+40					

Схема сборки витрины ПВСР и ПВН серии "Айс"

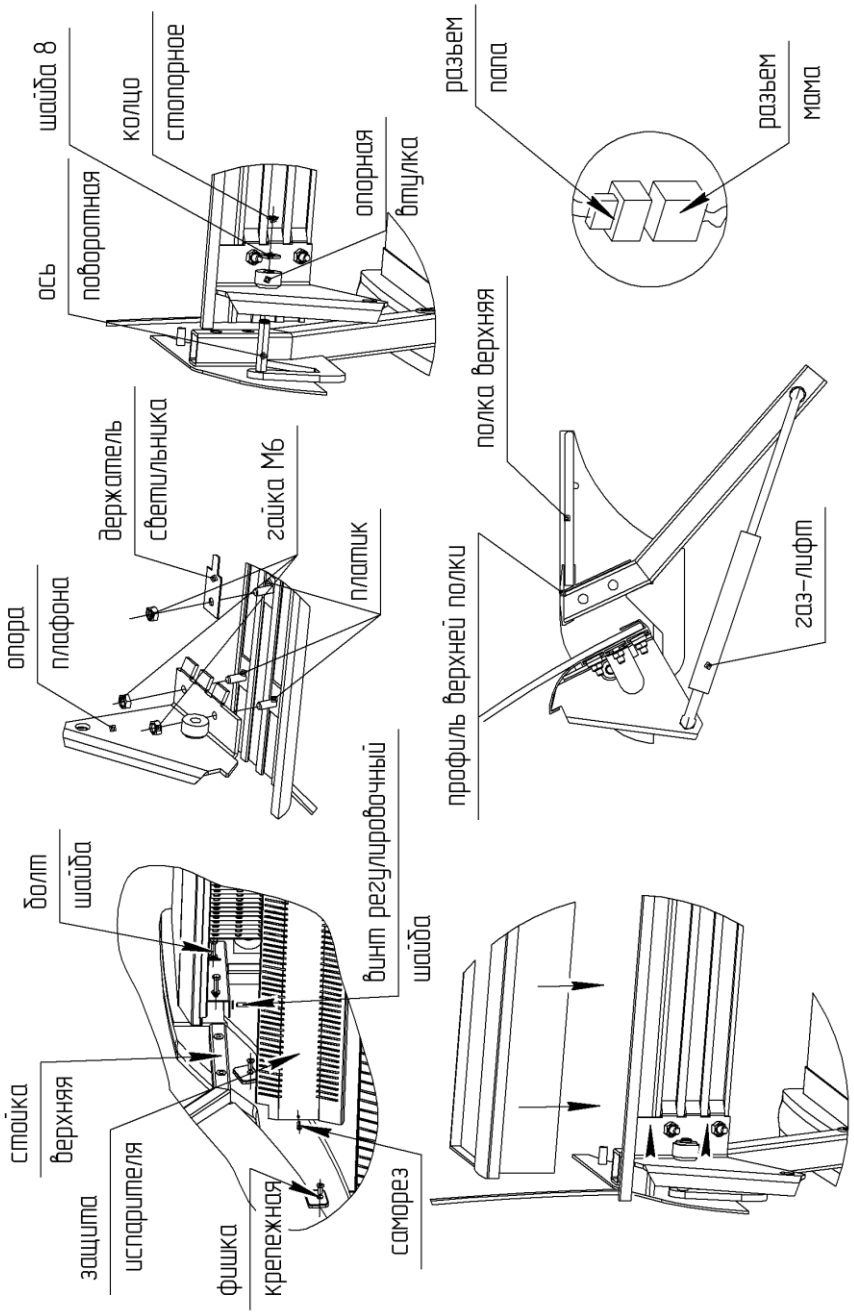

Таблица 1

Наименование параметров и характеристик, ед. измерения	Айс-СП 1,4		Айс-СП 1,7		Айс-СП 2,1		Айс-СП 1,4в		Айс-СП 1,7в		Айс-СП 2,1в	
Наименование по прайс-листу / по ТУ	**ПВСЗУП-0,39-1,0**		**ПВСЗУП-0,48-1,25**		**ПВСЗУП-0,6-1,56**		**ПВСЗУП-0,28-1,0**		**ПВСЗУП-0,35-1,25**		**ПВСЗУП-0,43-1,56**	
Первая буква серийного номера на этикетке	**АМА**	**АМБ**	**АС**	**АЮ**	**АА**	**АГ**	**АМЕ**	**АМЖ**	**АВ**	**АЖ**	**АМГ**	**АМД**
1. Полезный объем витрины, м³	0,39	0,39	0,48	0,48	0,6	0,6	0,28	0,28	0,345	0,345	0,43	0,43
2. Охлаждаемая площадь демонстрационных полок (выкладки), м²	1,01	1,01	1,25	1,25	1,56	1,56	1,01	1,01	1,25	1,25	1,56	1,56
3. Температура полезного объема,°С												
не ниже	+1						+1					
не выше	+6						+6					
4. Потребление электроэнергии за сутки при средней температуре окружающей среды (26±1)°С и средней температуре полезного объема, кВт.ч/сут	7,842	2,310	9,894	3,006	11,442	3,342	10,254	3,366	12,162	4,062	15,582	4,926
5. Габаритные размеры, мм ,												
длина	1410		1710		2110		1410		1710		2110	
ширина	1250		1250		1250		1250		1250		1250	
высота	1180		1180		1180		1180		1180		1180	
6. Номинальная частота переменного тока, Гц	50						50					
7. Напряжение питающей сети, В	220±11						220±11					
8. Номинальная установленная мощность прилавка, кВт	1,031	0,570	1,173	0,599	1,288	0,613	1,188	0,614	1,318	0,643	1,567	0,679
9. Теплосъем с конденсатора / Хладопроизводительность, кВт	0,955	0,381	1,258	0,436	1,491	0,500	1,212	0,624	1,464	0,728	1,929	1,034
10. Масса прилавка, нетто, кг	130	118	170	158	210	195	142	130	185	173	215	200
11 Марка компрессора (агрегата)	Aspera	выносной	Aspera	выносной	Aspera	выносной	Aspera	выносной	Aspera	выносной	Aspera	выносной
12. Хладагент	R 404 A						R 404 A					
13. Марка электронного блока управления	Eliwell						Eliwell					
15.Температура кипения / конденсации	-10/+40						-10/+40					

Примечание: Производитель оставляет за собой право вносить технические изменения, без предварительного извещения.

Схема сборки угловой внутренней витрины "Айс"

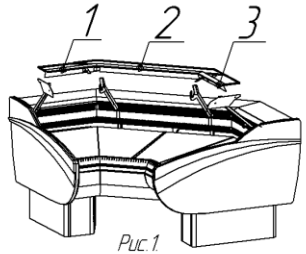

Рис.1.

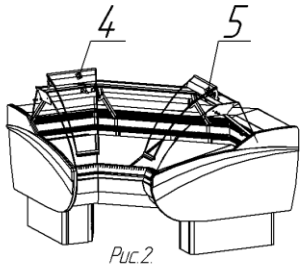

Рис.2.

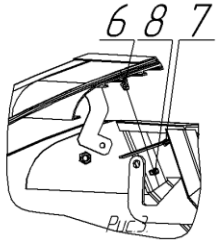

Рис.3

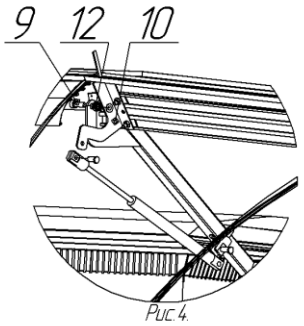

Рис.4.

I. Монтаж верхних стоек

Монтаж верхних и стыковочных стоек см. пI. схемы сборки ПВСР и ПВН серии "Айс".

II. Монтаж лобового стекла

–Перед монтажом лобового стекла подтяните гайку 10 см. пII. схемы сборки ПВСР и ПВН серии "Айс".

–Для монтажа лобового стекла вам потребуется помощник

1. Установить алюминиевые профиля 1, 2, 3 с вклеиными в них стеклянными полками на верхние стойки (см. рис.1).
2. Установить правое и левое лобовое стекла 4,5, установив нижний опорный профиль в паз лицевого алюминиева профиля и зафиксировать саморезами. Совместить резьбовую часть платика 6 с отверстием в опорном уголке 7, и зафиксировать гайкой 8 (см. рис.2).
3. Установить боковые стекла и закрепить стекла винтом в резьбовую заклепку опоры лобового стекла см. п7. схемы сборки ПВСР и ПВН серии "Айс".
4. Приставить лобовое стекло11 к фигурной планке 14 верхней стойки, подняв его переднюю часть вверх (см. рис.5.).
5. Зафиксировать стекло винтом 9, через гайку 12, в резьбовую заклепку опоры 10 лобового стекла 11 см. рис.4).
6. Поворачивая винт 9 отрегулировать зазор между боковыми и средним стеклами и алюминевых профилей. Зазор составляет 1...2 мм и должен обеспечивать свободный поворот лобового стекла без трения и заеданий.
9. Придерживая винт 9 затянуть ключом гайку 12.
10. Закрепить лобовое стекло с другой стороны.

III. Монтаж подъемного механизма

– Перед монтажом подъемного механизма отрегулируйте расстояние между отверстием уха газлифта и верхней опорой накручивая опору на шток газлифта

1. Произвести монтаж подъемных механизмов согласно пIII. схемы сборки ПВСР и ПВН серии "Айс".

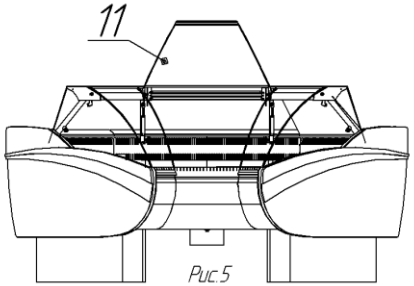

Рис.5

1. Назначение

Прилавок-витрина холодильный (далее по тексту – витрина) модели ПВСЗУП-0,39-1,0; ПВСЗУП-0,48-1,25; ПВСЗУП-0,6-1,56; ПВСЗУП-0,28-1,0; ПВСЗУП-0,35-1,25; ПВСЗУП-0,43-1,56; ПВСЗУП-0,4-1,1; ПВСЗУП-0,5-1,5; ПВСОУП-0,1-1,0; ПВСОУП-0,13-1,25; ПВСОУП-0,16-1,56; ПВНЗУП-0,19-0,96; ПВНЗУП-0,23-1,18; ПВНЗУП-0,28-1,47; $ПВС_НЗУП$-0,1-1,0; $ПВС_НЗУП$-0,13-1,25; $ПВС_НЗУП$-0,16-1,56; ПВСЗУП-0,6-1,2; $ПВС_НОУ_бП$-0,1-1,0; $ПВС_НОУ_бП$-0,13-1,25; ПВСЗУП-0,3-0,6; ПВСЗУП-0,15-1,5; ПВСЗУП-0,08-0,75; предназначены для кратковременного хранения, демонстрации и продажи, охлажденных или замороженных пищевых продуктов на предприятиях торговли и общественного питания, при нормальных условиях эксплуатации (**для витрин открытого исполнения и кондитерских витрин при температуре окружающей среды от +12 до +25ºС и относительной влажности воздуха не более 65%, для витрин закрытого исполнения при температуре окружающей среды от +12 до +30ºС и относительной влажности воздуха не более 65%).** Витрины изготавливаться в исполнении «О» – открытые, «З» – закрытые. Угловые витрины двух исполнений – наружный угол (динамическое охлаждение) и внутренний угол (статическое охлаждение), возможна сборка угловых витрин 45˚ и 90˚

Витрины изготавливаются модификаций 1; 2.

Витрины модификации «1» - со встроенным холодильным агрегатом, который размещен внутри витрины.

Витрины модификации «2» - с вынесенным холодильным агрегатом. В витрине используется система выносного холода (холодоснабжение витрины осуществляется от выносного холодильного агрегата, который не входит в состав витрины, а устанавливается вне торгового помещения или от централизованной системы холодоснабжения (холодильной централи)).

2. Основные технические характеристики

В таблице 1, 2 приведены основные технические характеристики витрин, при нормальных условиях эксплуатации и соответствуют климатическому классу N (умеренный климат) согласно ГОСТ 15150.

Витрины изготавливаются в исполнении среднетемпературном (С, К), универсальном (Сн), низкотемпературном (Н) и морозильном (М).

Витрины среднетемпературные (+1…+6ºС) предназначены для кратковременного хранения, демонстрации и продажи охлажденных пищевых продуктов. Витрины выполнены как с динамическим, так и со статическим охлаждением выкладки.

Витрины универсальные (-5…+5ºС) предназначены для кратковременного хранения, демонстрации и продажи предварительно подмороженных и охлажденных пищевых продуктов. Витрины выполнены как с динамическим, так и со статическим охлаждением выкладки.

Витрины низкотемпературные (-12…-5ºС) и морозильные (-18…-22ºС) предназначены для кратковременного хранения, демонстрации и продажи предварительно замороженных пищевых продуктов. Витрины выполнены со статическим охлаждением выкладки.

ГАРАНТИЙНЫЙ ТАЛОН

Прилавок-витрина холодильный «Айсберг» модель _____ зав.№ _____

Продан _____
(наименование торгующей организации)

«___»_____200__г.
(дата продажи)

Штамп торгующей
организации _____
подпись

Установлен _____
(наименование организации)

«___»_____200__г.
(дата установки)

Штамп
организации _____
подпись

Высылается на предприятие-изготовитель
СВИДЕТЕЛЬСТВО О ПРОДАЖЕ

Прилавок-витрина холодильный «Айсберг» модель _____ зав.№ _____

Продан _____
(наименование торгующей организации)

Покупатель _____
(Наименование Покупателя, Адрес, Телефон)

«___»_____200__г.
(дата продажи)

Штамп торгующей
организации _____
подпись

Айсберг

Завод холодильного оборудования

ПАСПОРТ

ХОЛОДИЛЬНЫЙ ПРИЛАВОК

перед эксплуатацией ознакомиться

КРАСНОЯРСКИЙ ЗАВОД ХОЛОДИЛЬНОГО ОБОРУДОВАНИЯ «АЙСБЕРГ»